STUDIO HENK

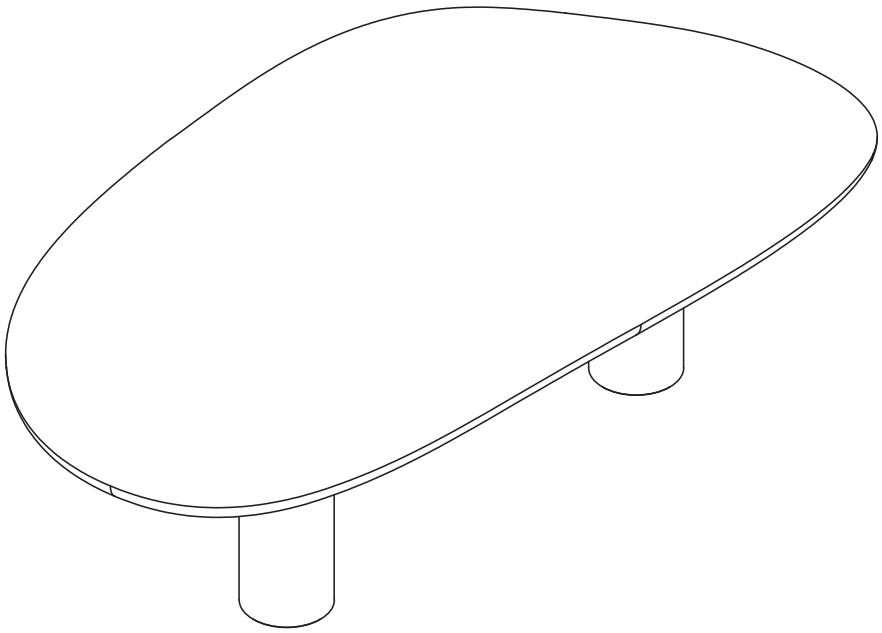

MANUAL

Blob Coffee Table

ASSEMBLY | BLOB COFFEE TABLE

There are no tools needed to assemble this piece of furniture.
Er is geen gereedschap nodig bij de montage van dit meubelstuk.

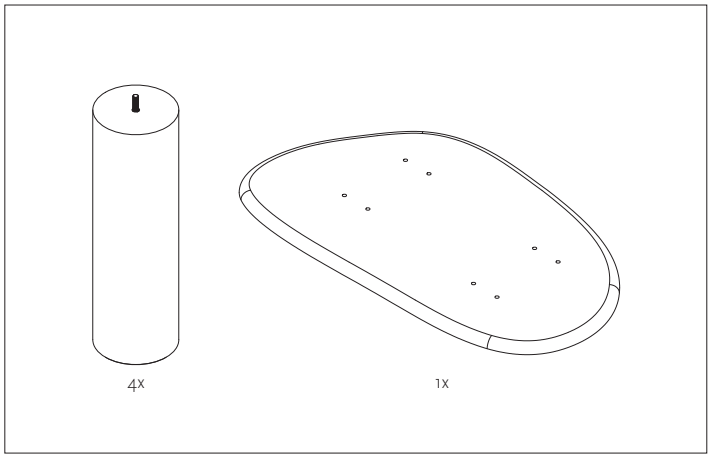

1. Check that every piece of furniture you ordered is in your package.
1. Controleer of elk besteld meubelstuk in je pakket zit.

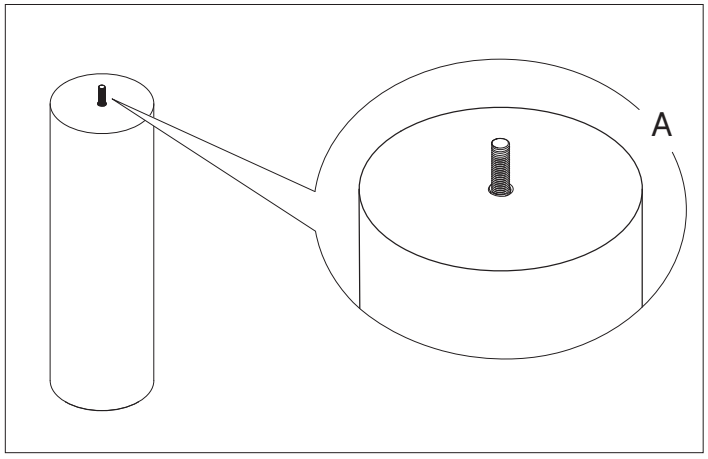

2. Unpack the legs. Make sure the bolts are facing upwards (A).
2. Pak de poten uit. Zorg ervoor dat de bouten naar boven zijn gericht.

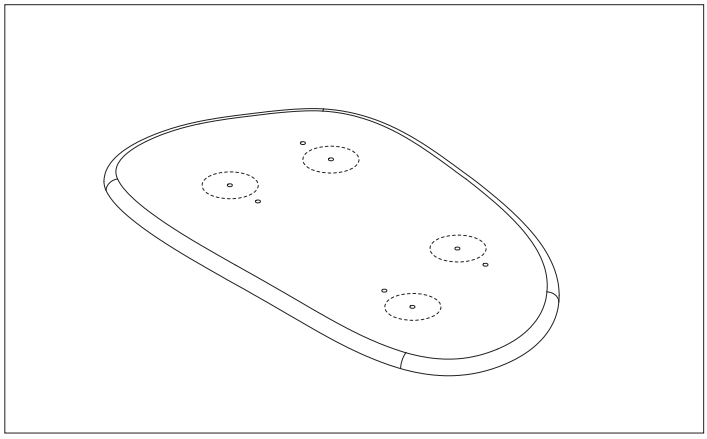

3. Unpack the tabletop and place the bottom facing upwards.Always put a soft cloth under the parts. See the image above to determine the correct placement of the legs.
3. Pak het tafelblad uit en plaats deze ondersteboven op de grond.
Leg altijd een zachte doek onder de onderdelen. Op de afbeelding is de correcte plek voor de plaatsing van de poten gemarkeerd.

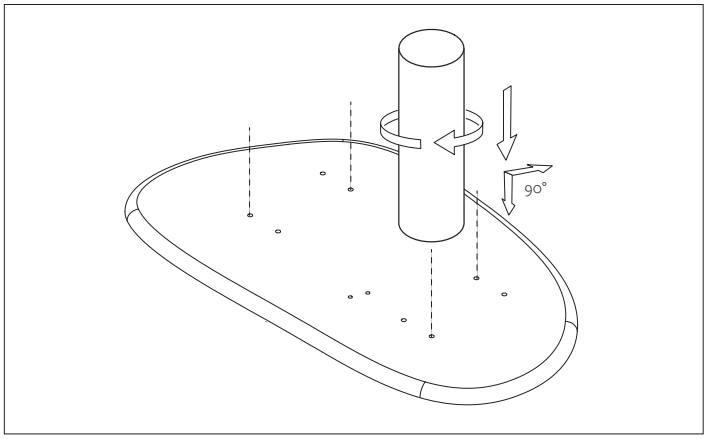

4. Hold the leg straight and turn in into the tabletop using the most central hole.
4. Houd de poot recht en draai deze in het tafelblad. Zorg dat je het meest centrale gat gebruikt.

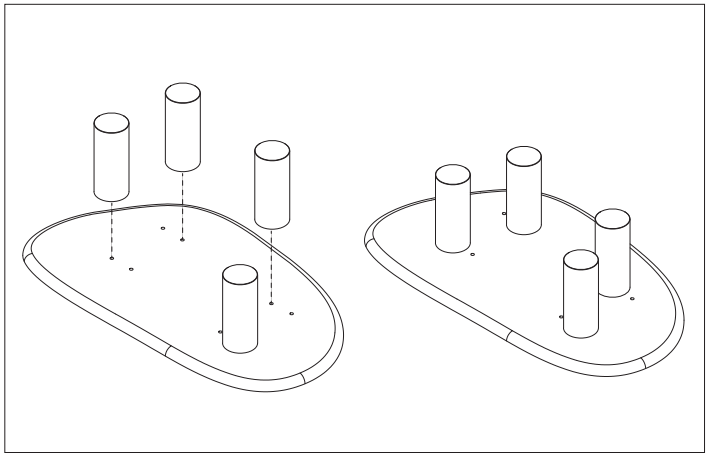

5. Repeat step 4 for the two remaining legs.
5. Herhaal stap 4 voor de twee resterende poten.

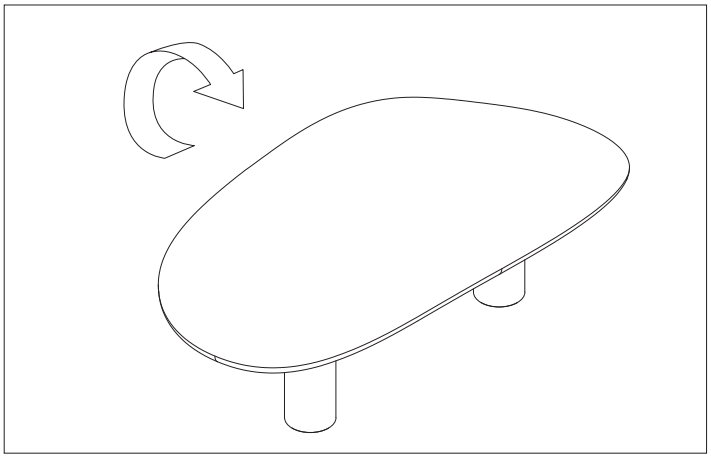

6. Turn the table around and your Studio HENK Blob Coffee Table is ready to be used!
6. Draai de tafel om en je Studio HENK Blob salontafel is klaar voor gebruik!

STUDIO HENK

info@studio-henk.nl
+31 (0)20 233 38 20